Разрез 1-1

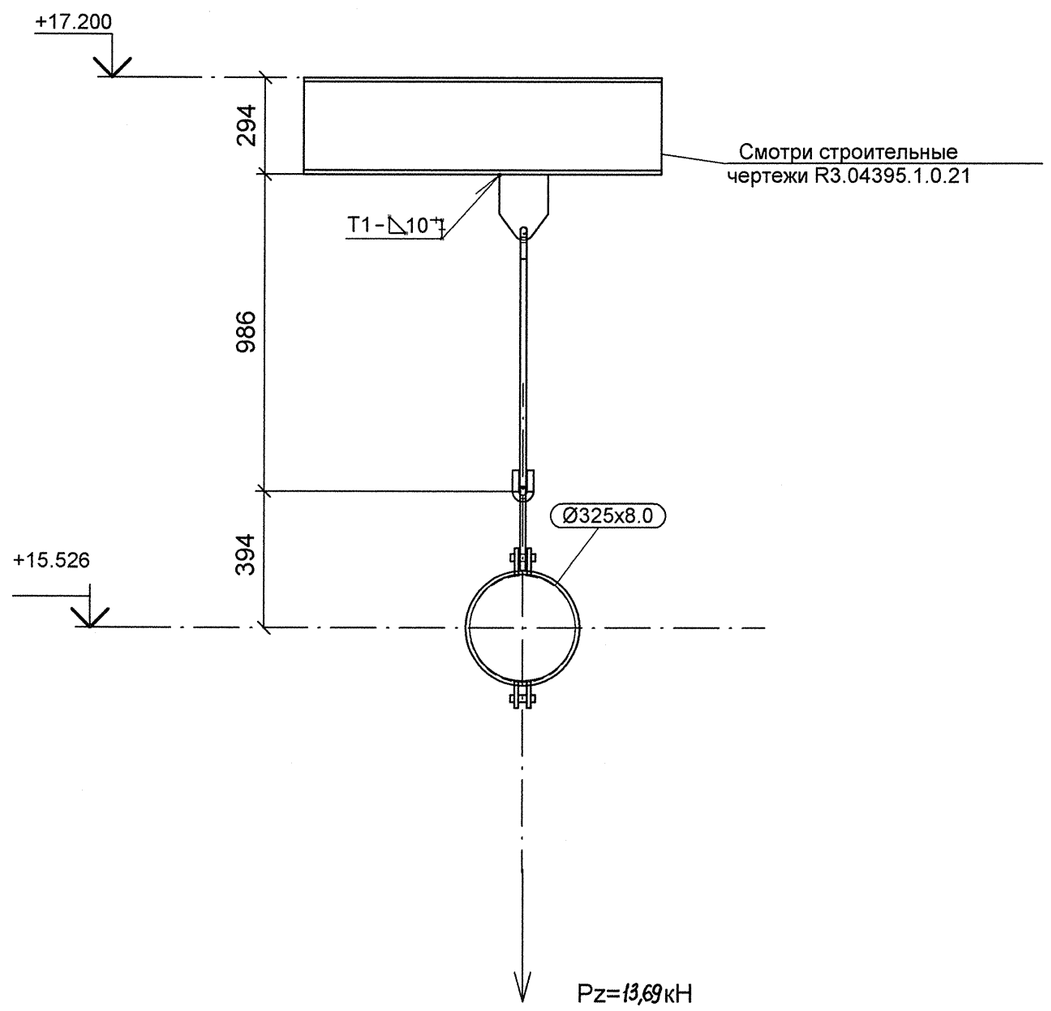

План расположения опоры

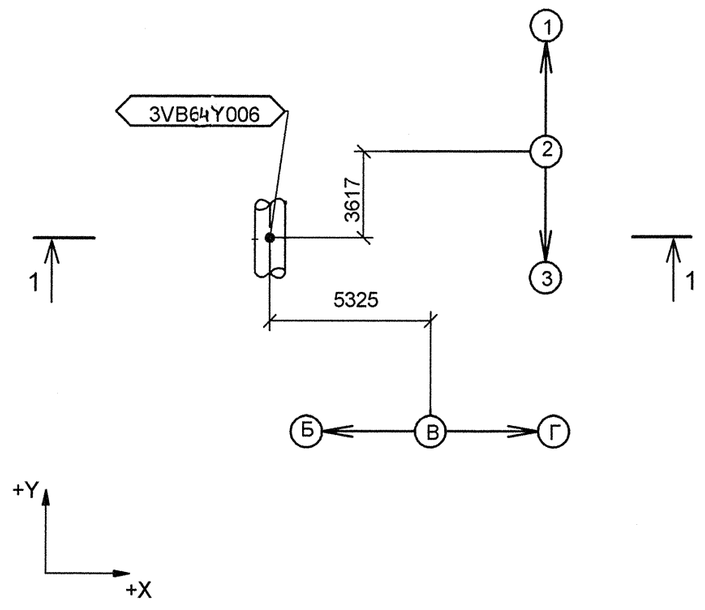

Изометрический вид

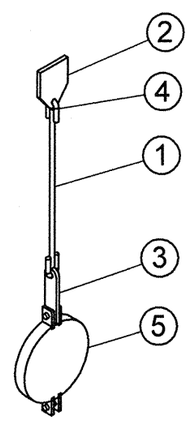

Спецификация деталей

Поз.	Обозначение	Наименование	Кол	Материал	Масса, кг ед.	Масса, кг общ.	Примечание
1	ГОСТ 2590-2006	КРУГ 20 - В, L = 843, обрезать на монтаже до L = 743	1	20-б ГОСТ 1050-88	2.08	2.08	См.т.т.п. 6
2	1-03 ОСТ 34-10-733-93	ПРОУШИНА	1	20-3-Т ГОСТ 1577-93 ЛИСТ Б-ПН-16 ГОСТ 19903-74	2.90	2.90	
3	1-03 ОСТ 34-10-730-93	СЕРЬГА	1	20-2-б ГОСТ 1050-88 ПОЛОСА Б-2-16х63 ГОСТ 103-2006	1.74	1.74	
4	1-03 ОСТ 34-10-729-93	УШКО	2	20-а ГОСТ 1050-88 КРУГ 20-В ГОСТ 2590-2006	0.49	0.98	
5	17 ОСТ 34-10-735-93	ХОМУТ 325 У	1	СБОРНЫЙ	9.70	9.70	
	ГОСТ 9467-75	ЭЛЕКТРОДЫ		УОНИИ 13/45	-	-	
						Итого: 17.40	

1 Привязку опоры смотри чертеж R3.VB60.3010.012.01.00.001 (R3.01344.1.0.12 л. 4).

2 Сварку производить по ГОСТ 5264-80.

3 Сварка тяги с ушком по ОСТ 34-10-723-93.

4 Отметка трубопровода подлежит уточнению в соответствии с уклоном трубопровода.

5 Pz – нагрузка, равная весу воды с трубой.

6 Деталь поз. 1 обрезать на монтаже до размеров, указанных на чертеже, с уточнением по месту.

АРХИВНЫЙ ЭКЗЕМПЛЯР

Инв. N подл. R3.01344.1.0.12
Лист 34

Изм.	Кол.уч.	Лист	№ док.	Подпись	Дата
Инж. 2 к.		Леденева			17.10
Пров.вед.инж.		Пантюшина			18.10
И.о.нач.гр.		Филатов			19.10
Н.контр.		Краснояров			19.10

R3.VB60.3012.012.01.00.018

Ростовская АЭС Блок 3

Главный корпус Машинное отделение (ДО, ЭЭТУ) Трубопроводы охлаждающей воды холодильных машин

Стадия	Лист	Листов
Р	1	1

Подвеска 3VB6Ч Y006

ОАО "НИАЭП" 2012

Формат А2

Дополнительные подписи

Взам. инв. N

Подп. и дата

Инв. N подл. R4.01344.1.0.12